Módulos Multiusos

- *Listos para llevar*
- *Variedad de tamaños*
- *Fácil instalación*

Cocinas - Baños - Cocinetas - Lavanderías - Residencias - Comercios - Fincas

INSTRUCCIONES PARA ARMAR MUEBLE AÉREO DE 2 PUERTAS

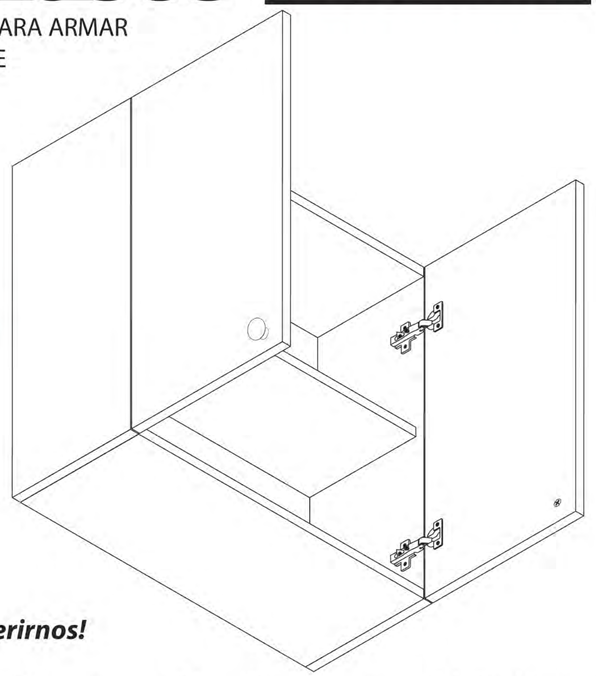

NOTA: Los módulos con altura de 50 cm no llevan tablillas.

Gracias por preferirnos!

Usted ha adquirido un mueble diseñado y fabricado por Komex Internacional, S.A. con materia prima seleccionada de alta calidad. Cada pieza ha sido cortada a medida con maquinaria de última generación para darle un acabado sin imperfecciones. La mano de obra calificada 100% panameña garantiza el buen funcionamiento de sus componentes en conjunto para darle seguridad y confiabilidad.

Ofrecemos también la fabricación de sobres postformados ideales para complementar su mueble, cocina, baño, etc.

Para comentarios y sugerencias puede contactarnos al correo electrónico ***mercadeo@komexpma.com*** o llamar a nuestra central telefónica ***305-5600 (atención al cliente).***

Importante:

- Lea detenidamente y siga en orden consecutivo las instrucciones de armado.
- Proteja el mueble del agua y de la humedad. No lo use al aire libre.
- No lo exponga al calor.
- No pinte ni use elementos abrasivos para limpiar el mueble.
- No lo golpee ni lo martille (sólo donde se le indique).
- No arrastre ni se suba al mueble. Si necesita moverlo, levántelo.

Usted necesita:

Muebles Fabricados por Komex Internacional, S.A. con materia prima seleccionada, tecnología de punta y mano de obra panameña. grupokomex@komexpma.com

IDENTIFICACIÓN DE LAS PARTES

Paso 1. Antes de empezar a ensamblar el mueble, lea detenidamente todos los pasos. Arme el mueble sobre su caja, para no rayarlo.

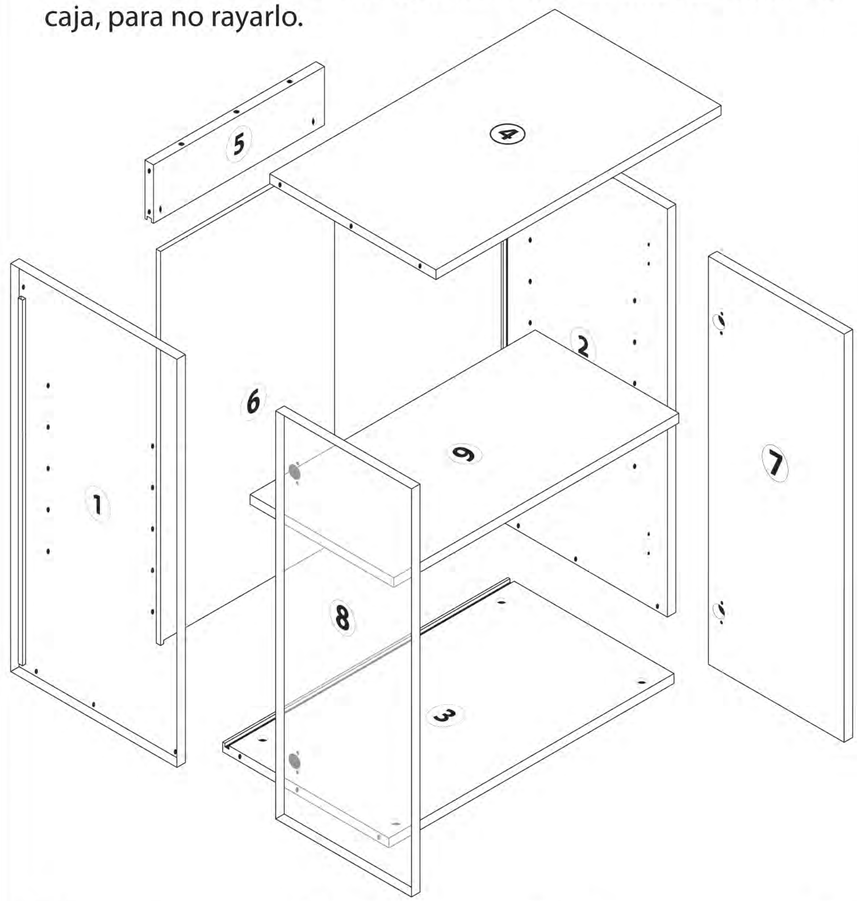

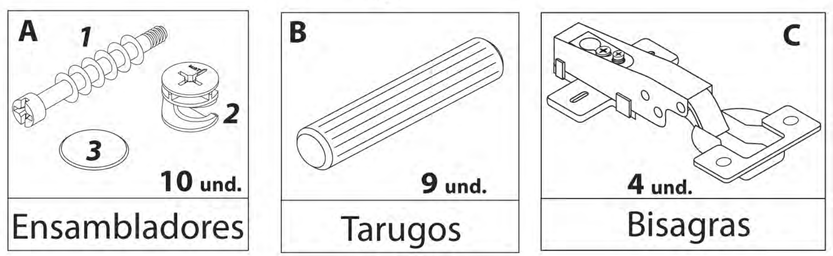

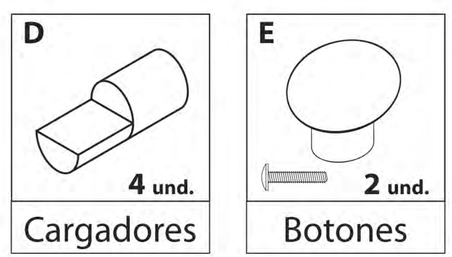

Paso 2 . Instalar los ensambladores (A1) ***ver figura #2*** y tarugos (B) ***ver figura #3*** en las piezas 1, 2 y 4).

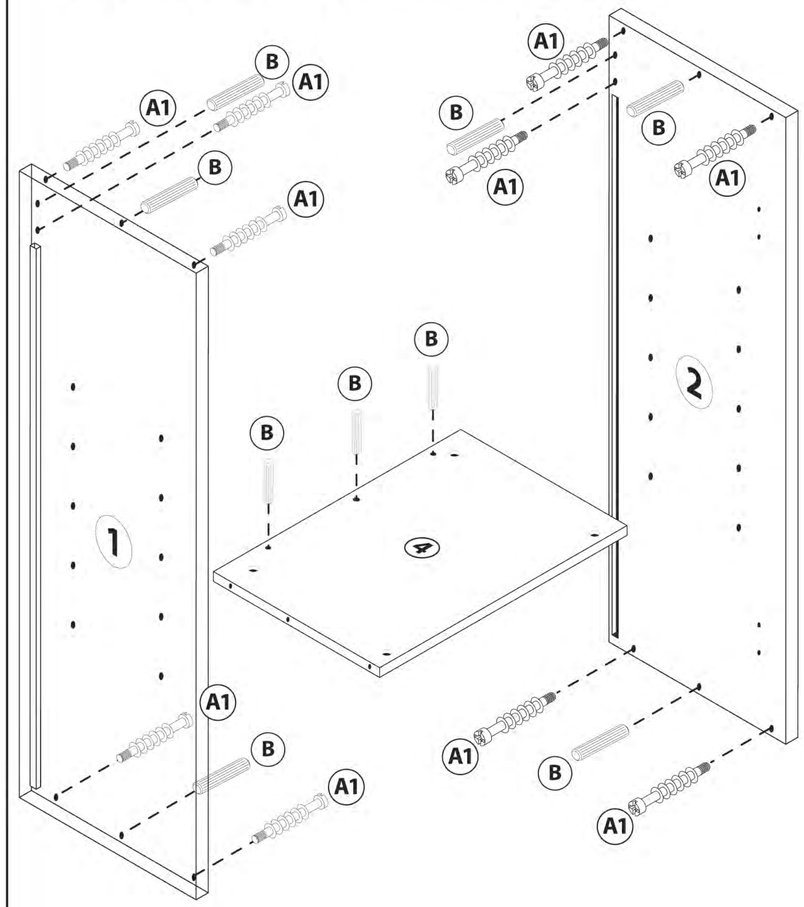

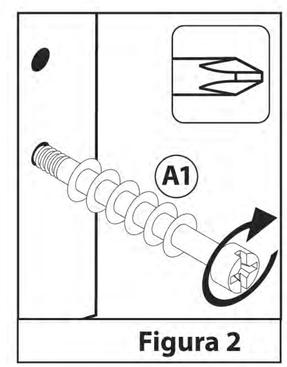

Figura 2

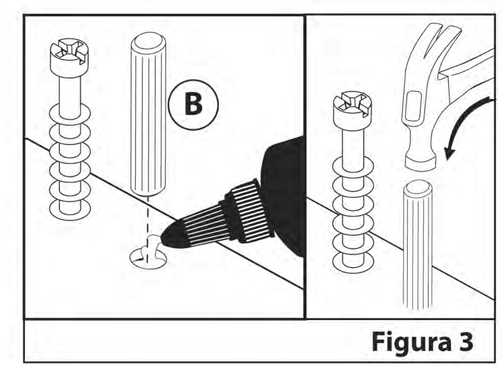

Figura 3

Importante: Debe colocarle cola blanca a los hoyos antes de introducir los tarugos, para darle firmeza y rigidez al mueble.

Paso 3 . Colocar horizontalmente un lateral (pieza 1), luego proceder a fijar la parte inferior (pieza 3), superior (piezas 4 y 5 ya unidas). ***ver figura #4***.

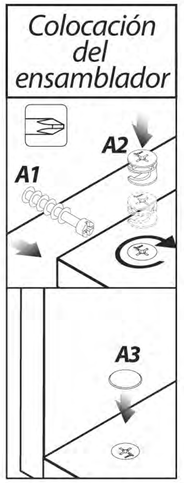

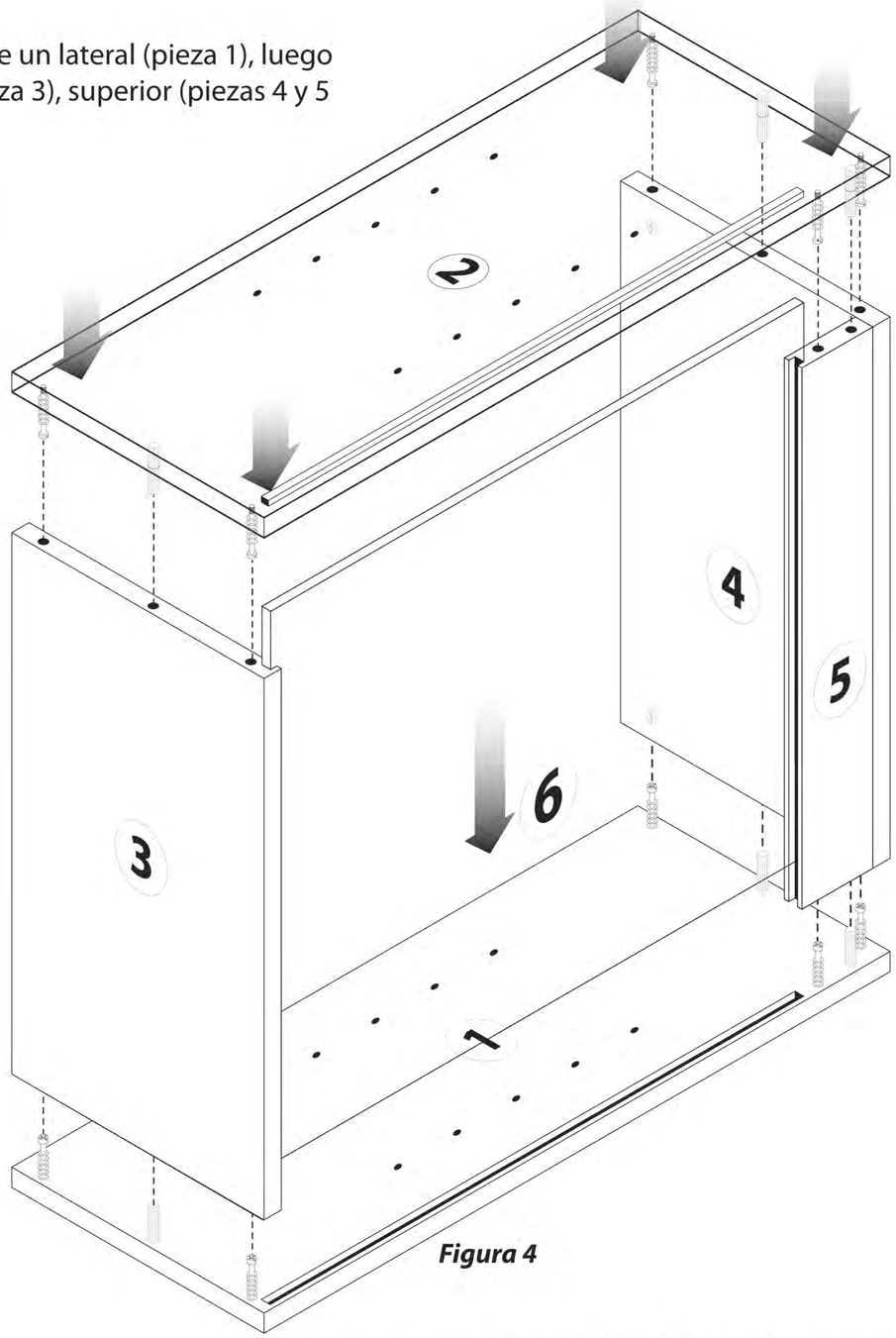

Figura 4

Paso 4 . Una vez cumplido el paso 3, deslizar el fondo del mueble (pieza 6) por los canales de las piezas 3 y 5. ***Ver figura #5.***

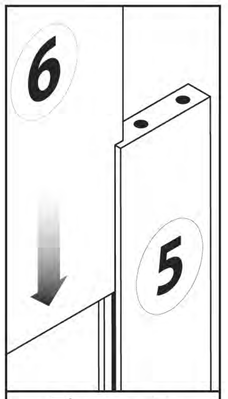

Figura 5

Importante: Todos los orificios de los ensambladores deben quedar ubicados hacia la parte interna del mueble. Debe colocarle cola blanca a los hoyos antes de introducir los tarugos, para darle firmeza y rigidez al mueble.

Paso 5 . Una vez cumplido el paso 4, fijar el otro lateral (pieza 2). ***ver figura #4.***

Paso 6. Siga los pasos para la Instalación de las bisagras.

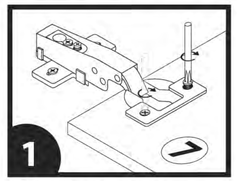

fijar las bisagras a la puerta (pieza 7).

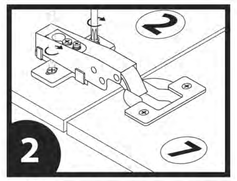

Unir todo al lateral del mueble (pieza 2).

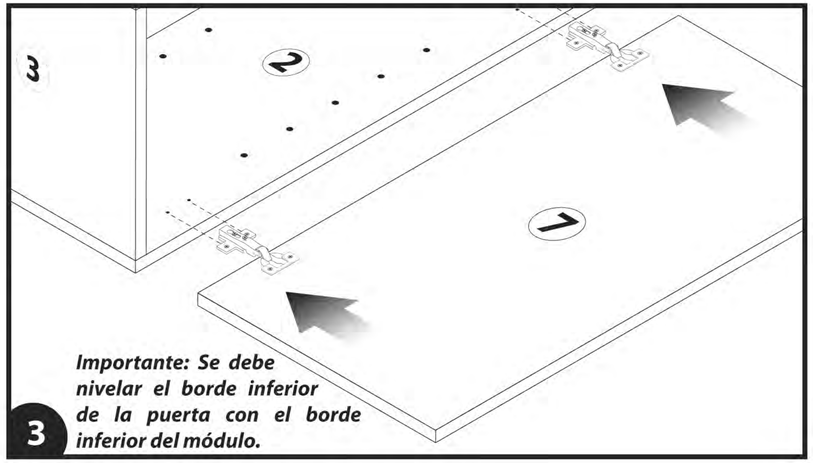

Aplicar el mismo procedimiento para instalar la otra puerta

Paso 7. Coloque el mueble de pie y cierre las puertas. Con el taladro haga un orificio en cada una de las puertas dejando 1½" en los bordes. Luego abra las puertas y coloque los botones.

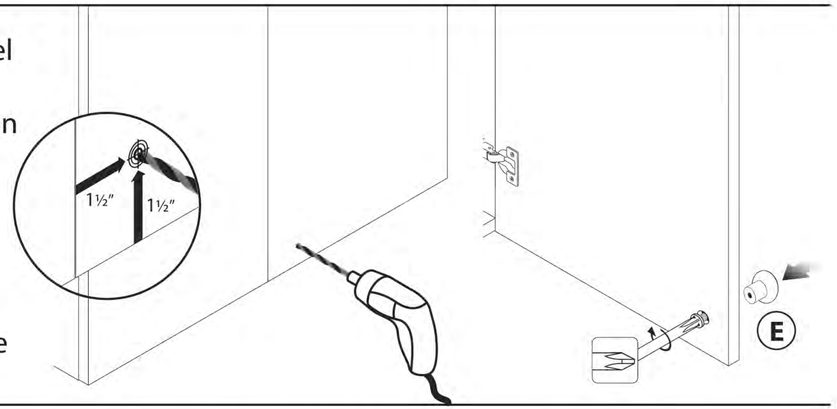

Paso 8. Instalar los cargadores (D) ***ver figura #6*** y luego colocar la tablilla (pieza 8) sobre los 4 cargadores.

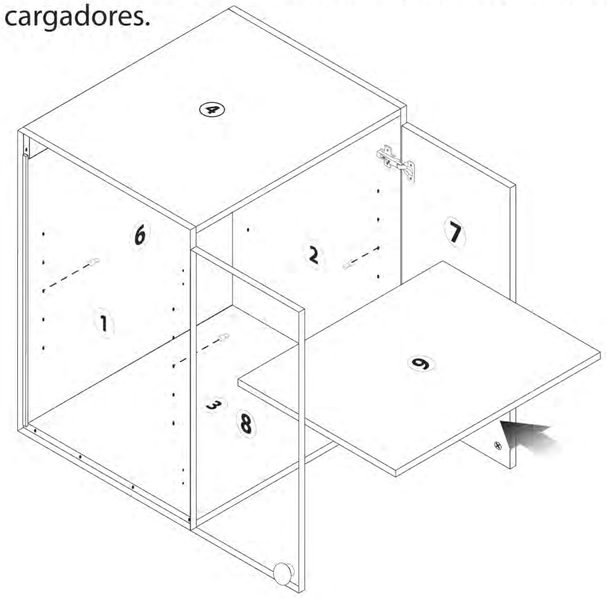

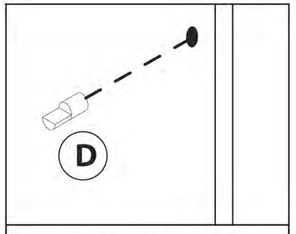

Figura 6

NOTA: Los módulos con altura de 50 cm no llevan tablillas.