Módulos Multiusos

- *Listos para llevar*
- *Variedad de tamaños*
- *Fácil instalación*

Cocinas - Baños - Cocinetas - Lavanderías - Residencias - Comercios - Fincas

INSTRUCCIONES PARA ARMAR
MUEBLE BASE DE 1 PUERTA

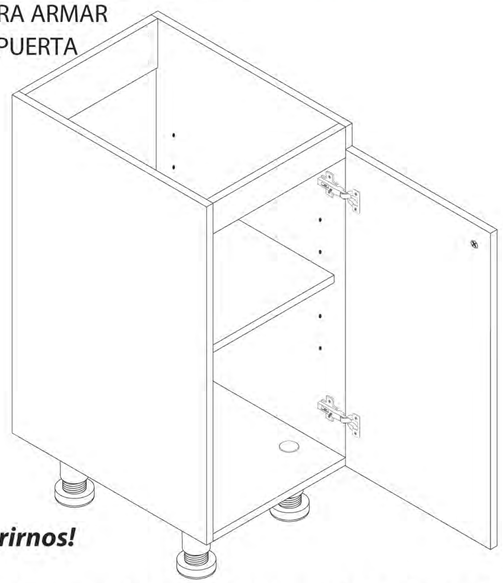

Gracias por preferirnos!

Usted ha adquirido un mueble diseñado y fabricado por Komex Internacional, S.A. con materia prima seleccionada de alta calidad. Cada pieza ha sido cortada a medida con maquinaria de última generación para darle un acabado sin imperfecciones. La mano de obra calificada 100% panameña garantiza el buen funcionamiento de sus componentes en conjunto para darle seguridad y confiabilidad.

Ofrecemos también la fabricación de sobres postformados ideales para complementar su mueble, cocina, baño, etc.

Para comentarios y sugerencias puede contactarnos al correo electrónico ***mercadeo@komexpma.com*** o llamar a nuestra central telefónica ***305-5600 (atención al cliente).***

Importante:

- Lea detenidamente y siga en orden consecutivo las instrucciones de armado.
- Proteja el mueble del agua y de la humedad. No lo use al aire libre.
- No lo exponga al calor.
- No pinte ni use elementos abrasivos para limpiar el mueble.
- No lo golpee ni lo martille (sólo donde se le indique).
- No arrastre ni se suba al mueble. Si necesita moverlo, levántelo.

Usted necesita:

Muebles Fabricados por Komex Internacional, S.A. con materia prima seleccionada, tecnología de punta y mano de obra panameña. grupokomex@komexpma.com

IDENTIFICACIÓN DE LAS PARTES

Paso 1. Antes de empezar a ensamblar el mueble, lea detenidamente todos los pasos. Arme el mueble sobre su caja, para no rayarlo.

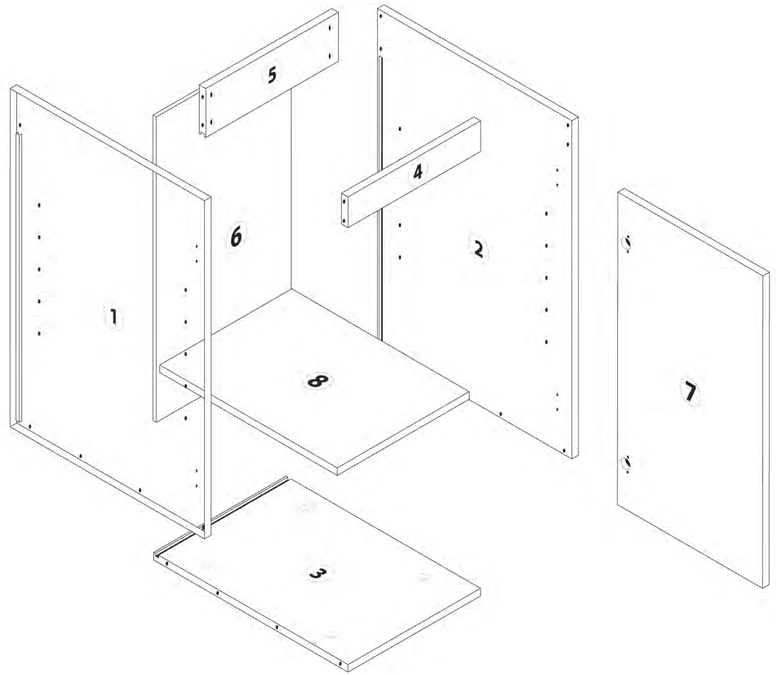

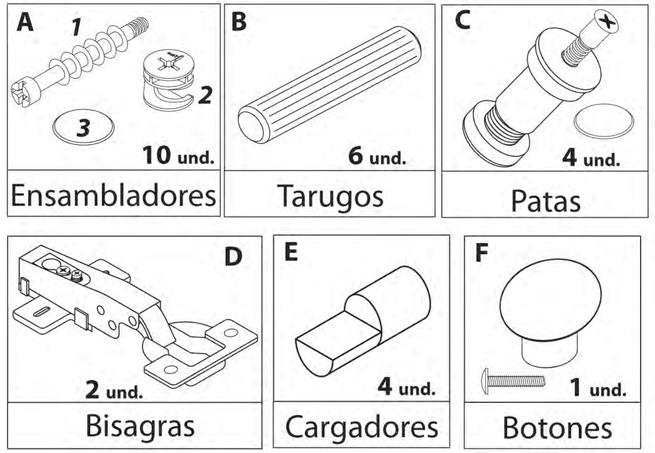

Paso 2. Instalación de las patas (C), al piso del muebles (pieza 3).

ver figura #1.

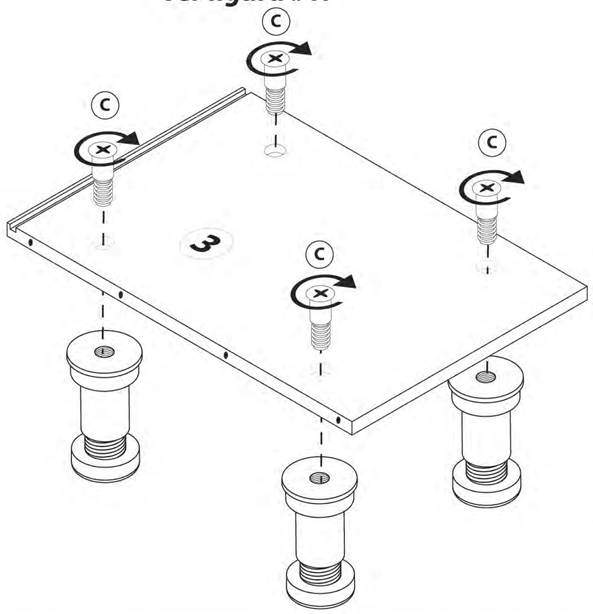

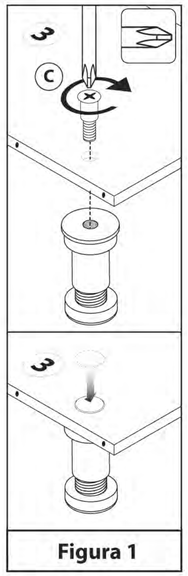

Figura 1

Paso 3 . Instalar los ensambladores (A1) ***ver figura #2*** y tarugos (B) ***ver figura #3*** en los laterales del mueble (piezas 1 y 2).

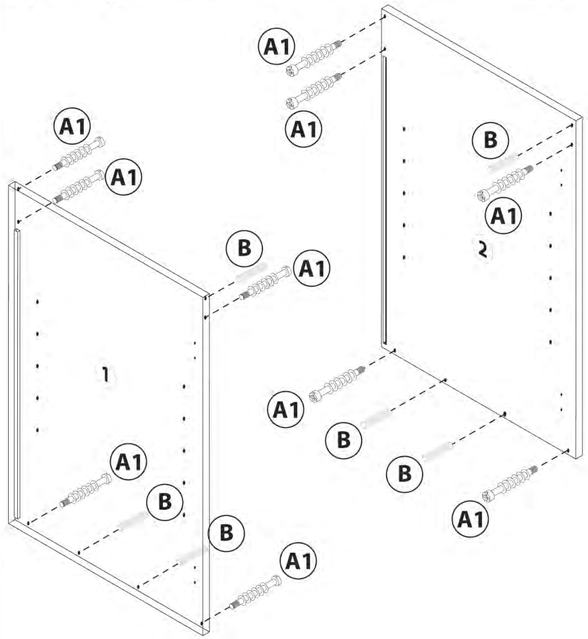

Importante: Debe colocarle cola blanca a los hoyos antes de introducir los tarugos, para darle firmeza y rigidez al mueble.

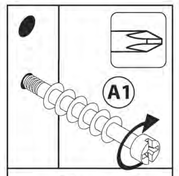

Figura 2

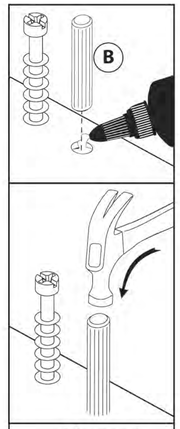

Figura 3

Paso 4 . Colocar horizontalmente un lateral (pieza 1), luego proceder a fijar las cadenas (piezas 4 y 5), y el piso del mueble (pieza 3) ***ver figura #4***.

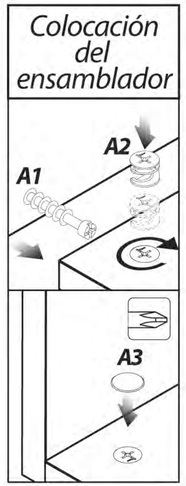

Paso 5 . Una vez cumplido el paso 4, deslizar el fondo del mueble (pieza 6) por los canales de las piezas 3 y 5. ***Ver figura #5.***

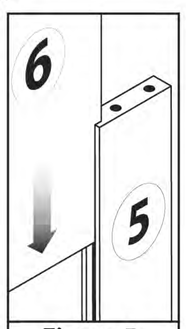

Figura 5

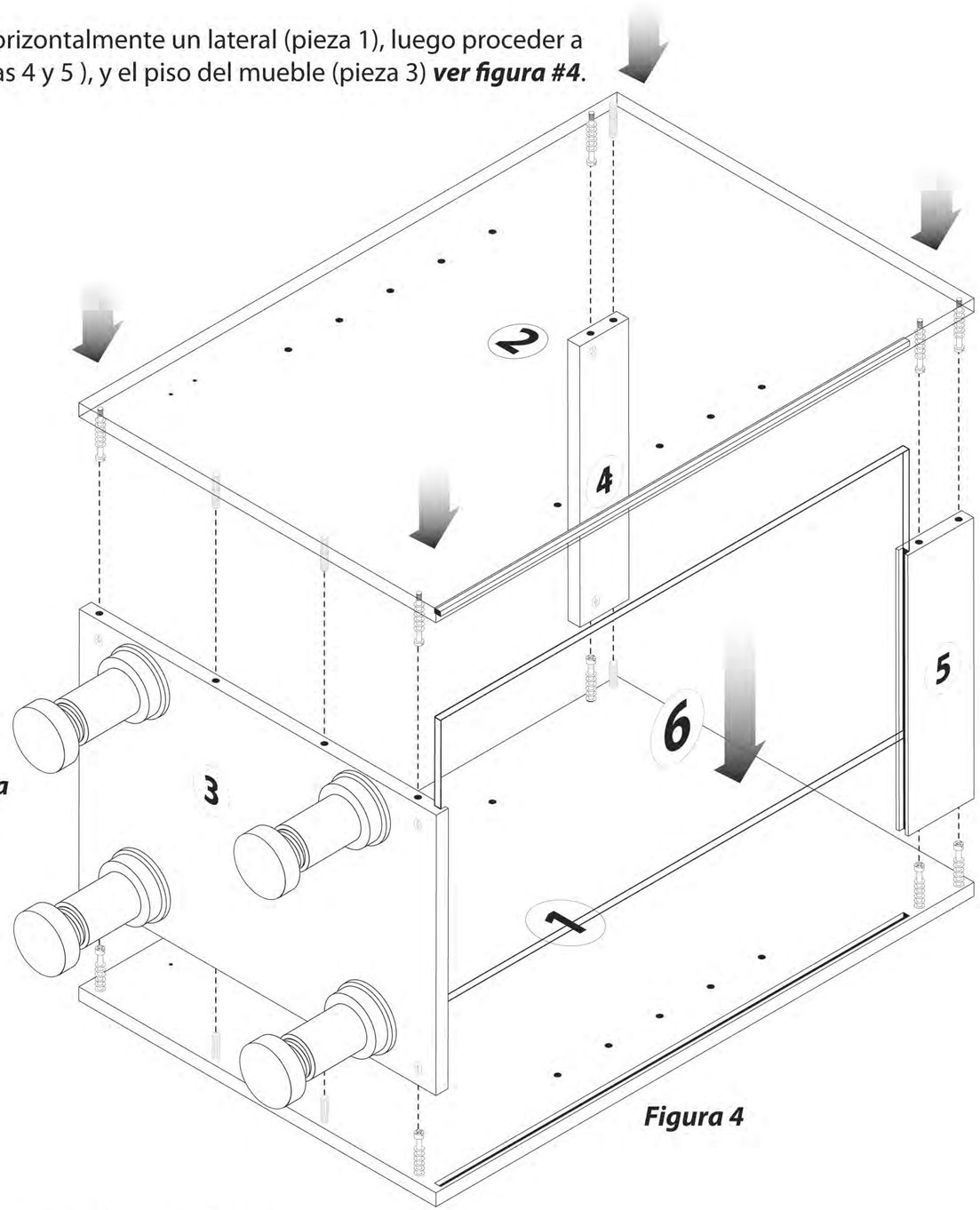

Figura 4

Paso 6 . Una vez cumplido el paso 5, fijar el otro lateral (pieza 2). ***ver figura #4.***

Debe colocarle cola blanca a los hoyos antes de introducir los tarugos, para darle firmeza y rigidez al mueble.

Paso 7. Siga los pasos para la Instalación de las bisagras.

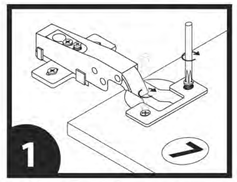

fijar las bisagras a la puerta (pieza 7).

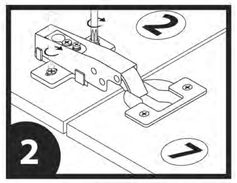

Unir todo al lateral del mueble (pieza 2).

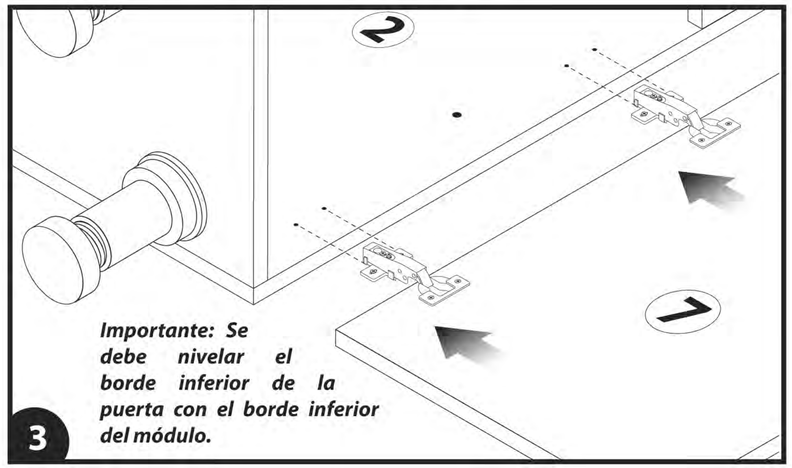

Paso 8. Coloque el mueble de pie y cierre la puerta. Con el taladro haga un orificio dejando 1½" en los bordes. Luego abra la puerta y coloque el botón.

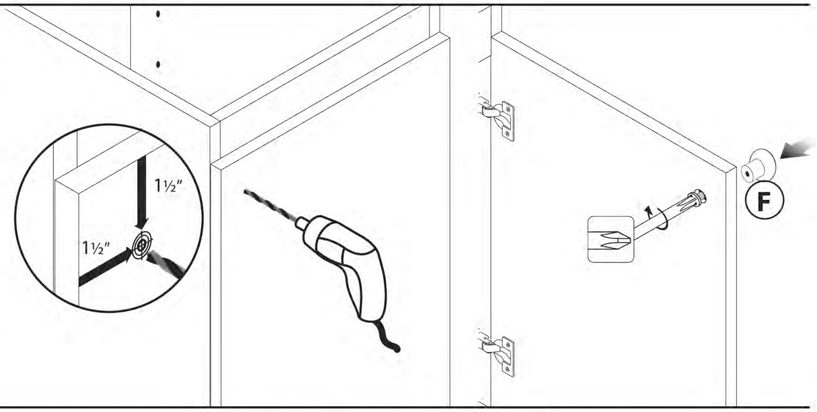

Paso 9. Instalar los cargadores (E) ***ver figura #6*** y luego colocar la tablilla (pieza 8) sobre los 4 cargadores.

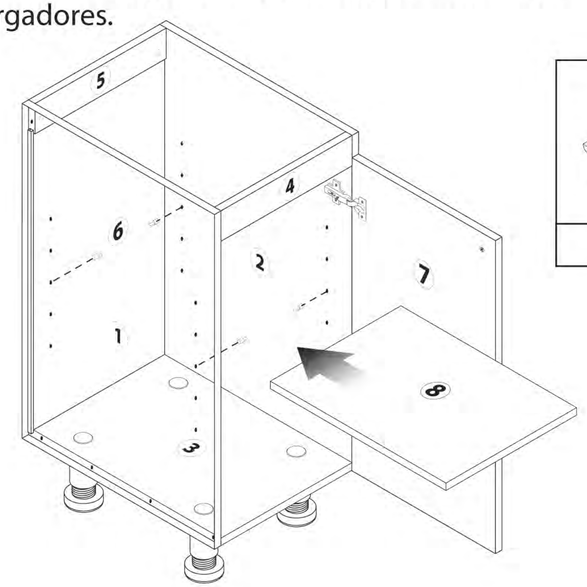

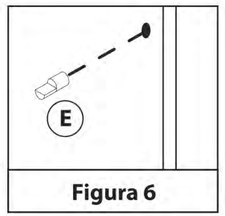

Figura 6